PRUNE AU CROCHET FILET

Une jolie décoration d'intérieur… qui peut faire office de set de table.

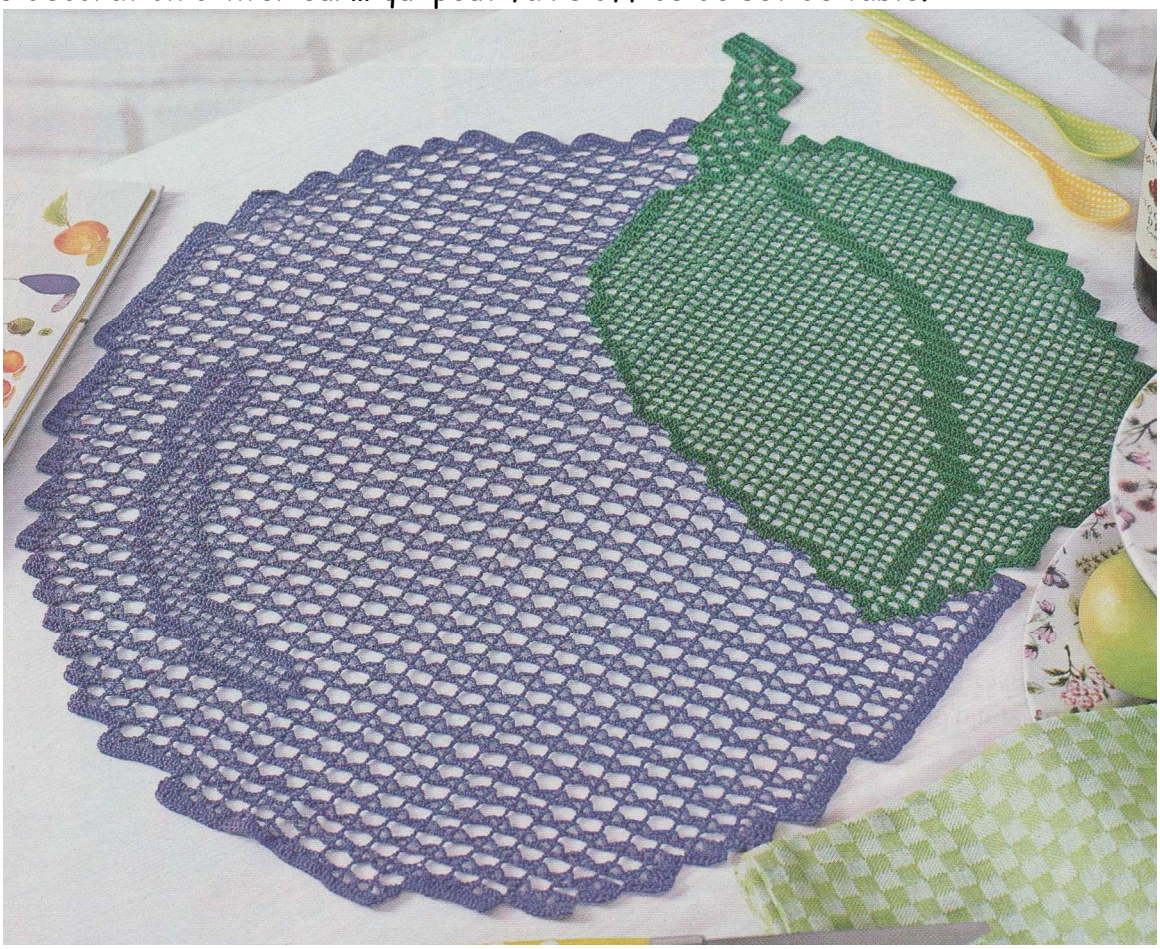

FOURNITURES

50 g de indigo, 50 g de vert foncé Anchor Aida N°20. 400 m / 50g
Un crochet N° 1 ou 1,25.

Echantillon : 17 résilles X 19 rangs = un carré de 10 cm X 10 cm

Dimensions : environ 42 cm X 49 cm.

POINTS EMPLOYES :

Point filet :
1er tour : 1 bride, 2 mailles en l'air, sauter 2 mailles.
2ème tour et suivants : 1 bride sur la bride du tour précédent, 2 m en l'air - répéter en mettant bien les brides au-dessus des autres pour former le filet.
Point plein : 1 bride sur la bride du point filet, 2 brides dans l'arceau, 1 bride sur la bride suivante. Quand on a plusieurs points pleins à la suite, la 4ème bride étant commune, on fera seulement 7 brides pour 2 points pleins, 10 brides pour 3 points pleins etc.
Point de cannage : 1 bride, 3 m en l'air, 1 m serrée sur le bride suivante ou dans l'arceau de 5 ml suivant les cas, 3 m en l'air et une bride sur la bride suivante.
Rectangle vide : 1 bride, 5 mailles en l'air, 1 bride.

EXPLICATIONS

Le napperon se commence par le plus petit côté.
Monter en indigo une chaînette de 52 mailles en l'air + 3 m pour tourner.
1er rang : tout en brides. On obtient 17 résilles pleines.
2ème rang : tourner, 1 résille pleine, 1 résille vide, 7 résilles au point de cannage, 1 résille vide et 1 résille pleine.
Pour augmenter à la fin du rang 2 ; faire 18 mailles en l'air pour les résilles + 3 ml pour tourner.
3ème rang : 6 résilles pleines piquées sur les mailles en l'air, 9 rectangles vides en piquant bien les brides les unes au dessus des autres, 1 double bride piquée pour la 1ère à la base de la dernière bride et 17 doubles brides piquées chacune respectivement à la base de la double bride précédente (comme le montre le dessin).

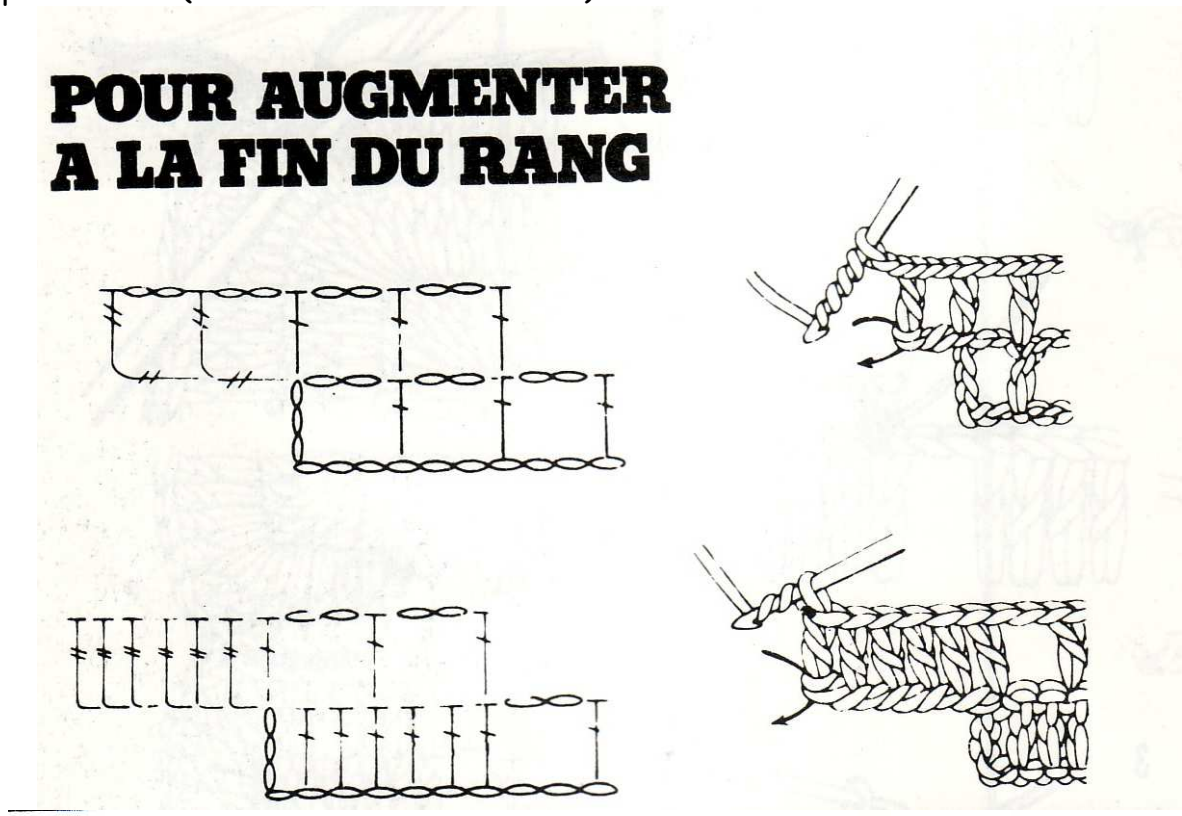

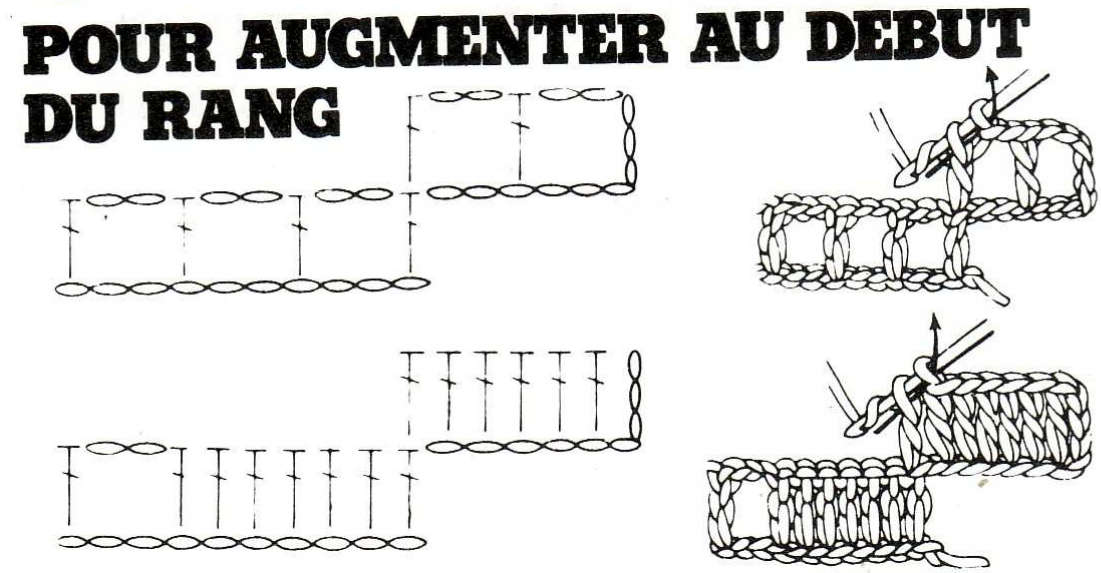

4ème 47ème rangs : suivre le diagramme.
48ème rang : diminuer en début de rang par des mailles coulées et en fin de rang en arrêtant le travail à l'endroit désiré.
38ème - 93ème rangs : continuer en suivant le diagramme.
Couper le fil

FINITIONS :

Amidonner légèrement à la bombe et repasser l'ouvrage.

LEGENDE DU DIAGRAMME

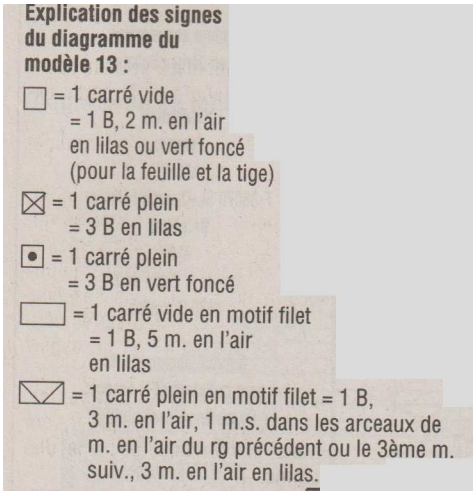

N'oubliez pas de faire la feuille en vert foncé !!!

Vert foncé

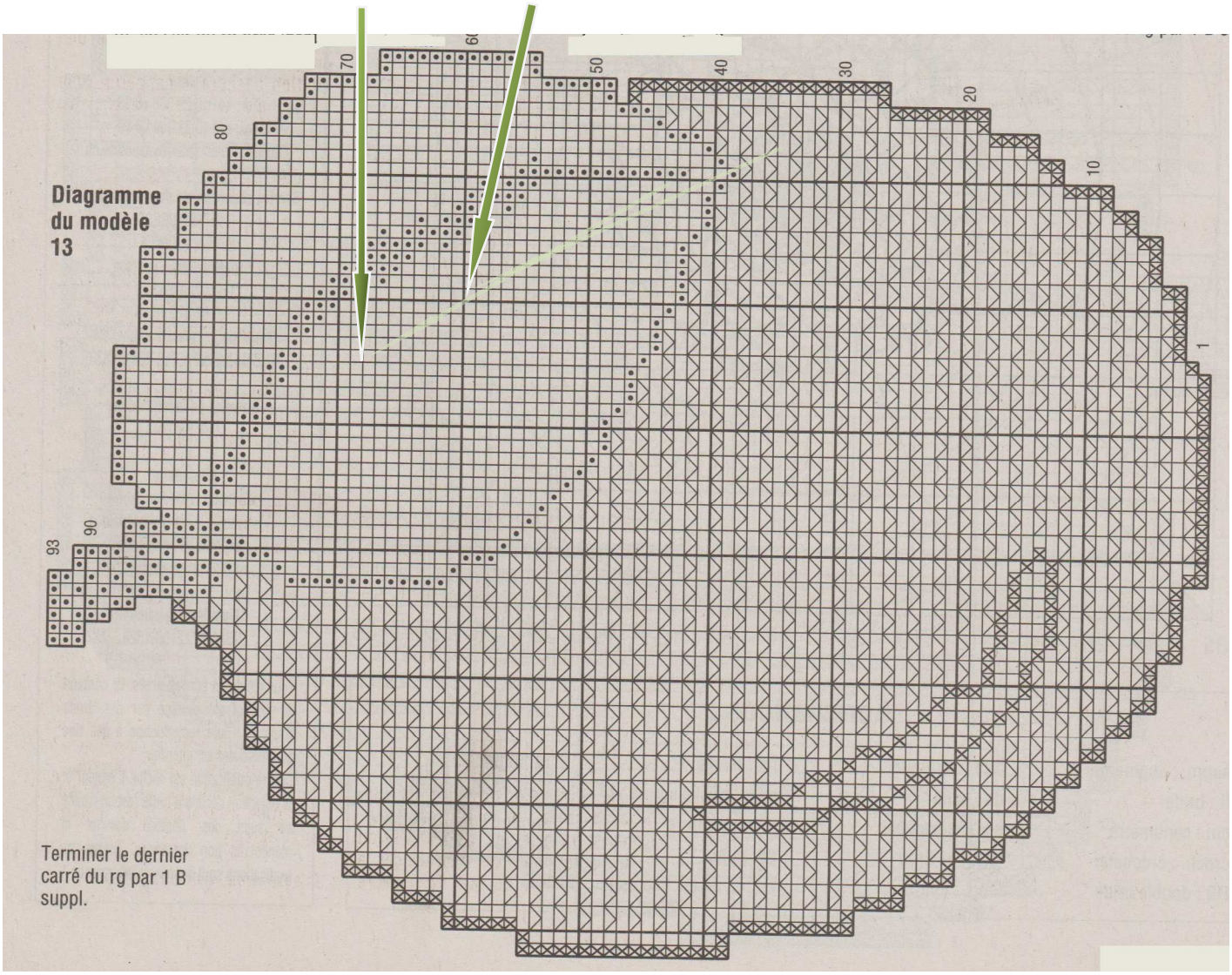

Je vous souhaite de réaliser un excellent ouvrage.