Rideau bonne-femme au crochet « Guirlande »

Un charmant rideau au crochet filet.

FOURNITURES

600 g de coton N°10.
Un crochet N° 1.25.
Deux rubans de satin pour les embrasses.

Dimensions : 107 cm X 63 cm.

Echantillon : 14 résilles X 14 rangs = un carré de 10 cm X 10 cm.

POINTS EMPLOYES :

Point filet :

1er tour : 1 double-bride, 2 mailles en l'air, sauter 2 mailles.

2ème tour et suivants : 1 double-bride sur la double-bride du tour précédent, 2 m en l'air - répéter en mettant bien les double-brides au-dessus des autres pour former le filet.

Point plein : 1 double-bride sur la double-bride du point filet, 2 double-brides dans l'arceau, 1 double-bride sur la double-bride suivante. Quand on a plusieurs points pleins à la suite, la 4ème double-bride étant commune, on fera seulement 7 double-brides pour 2 points pleins, 10 double-brides pour 3 points pleins etc.

EXPLICATIONS :

Pour chaque rideau, monter 265 mailles en l'air + 4 mailles pour tourner et travailler suivant le diagramme. On obtient 88 résilles dans la largeur.

Travailler pendant 150 rangs en hauteur.

Augmentations et diminutions

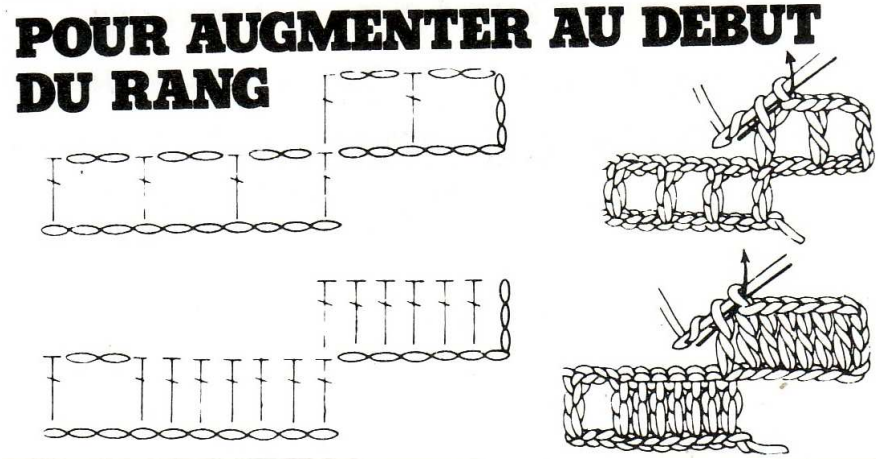

Faire autant de mailles en l'air que de résilles à créer.

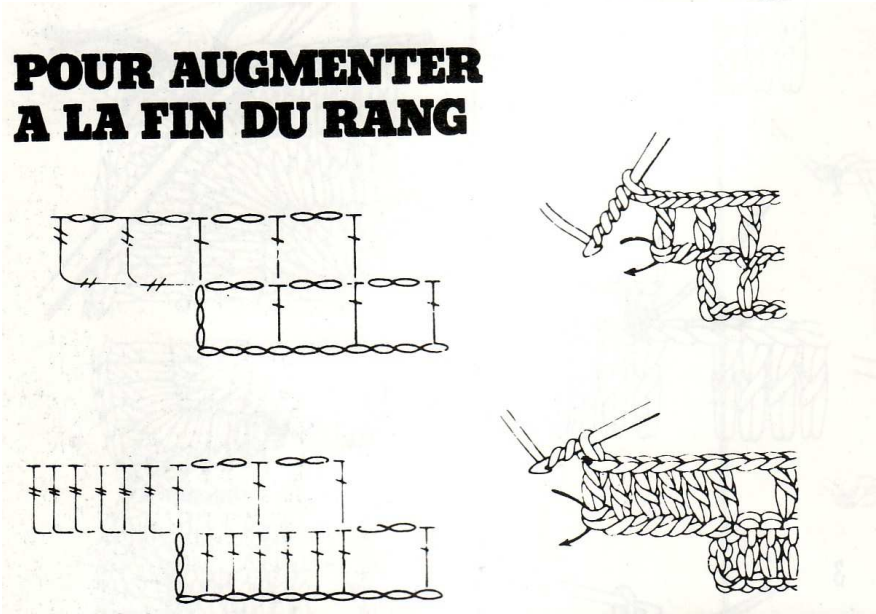

Faire une quadruple-bride et 2 m en l'air pour une résille

FINITIONS

Repasser les rideaux à la pattemouille et les maintenir avec des embrasses.

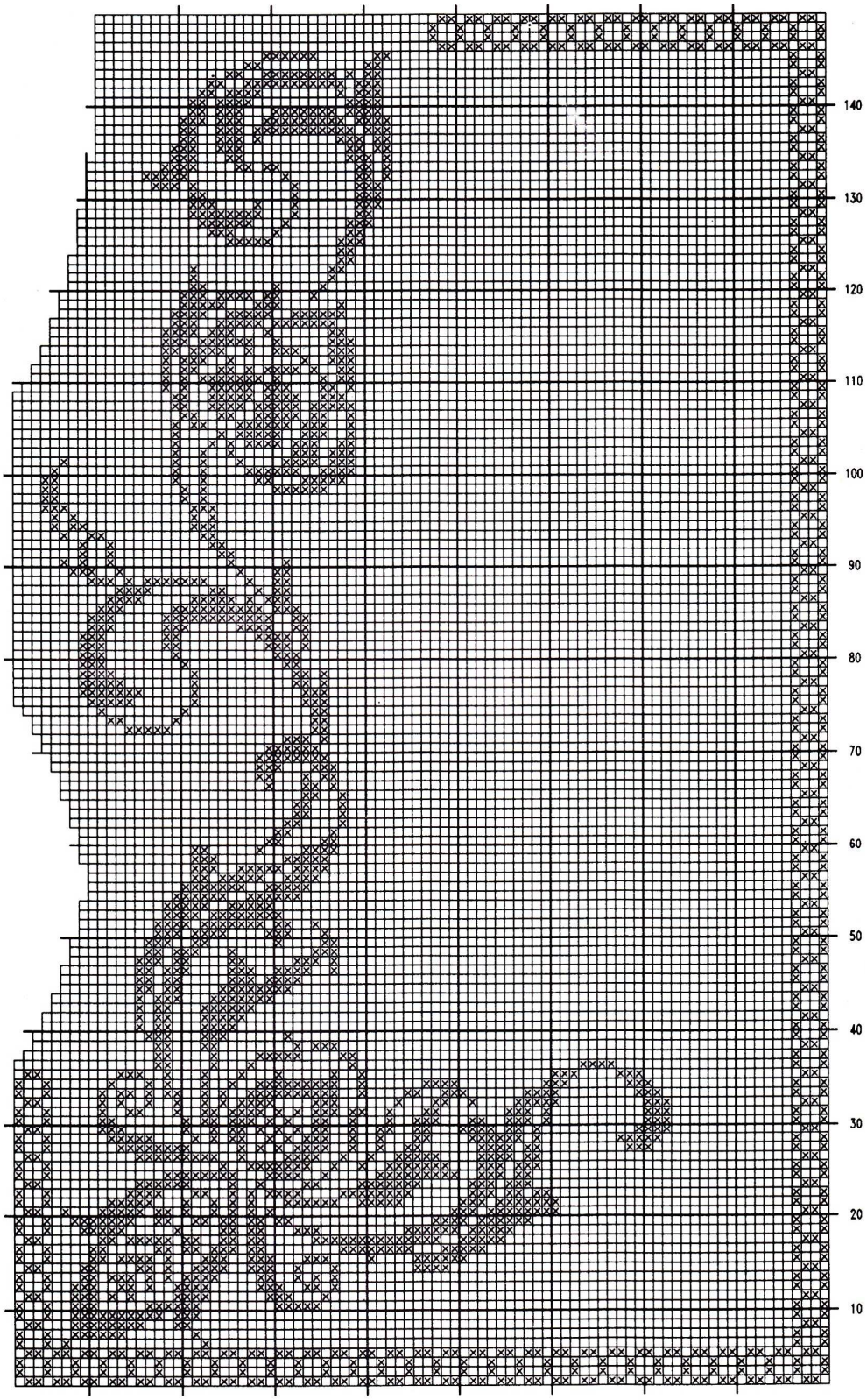

Je vous souhaite de réaliser un excellent ouvrage